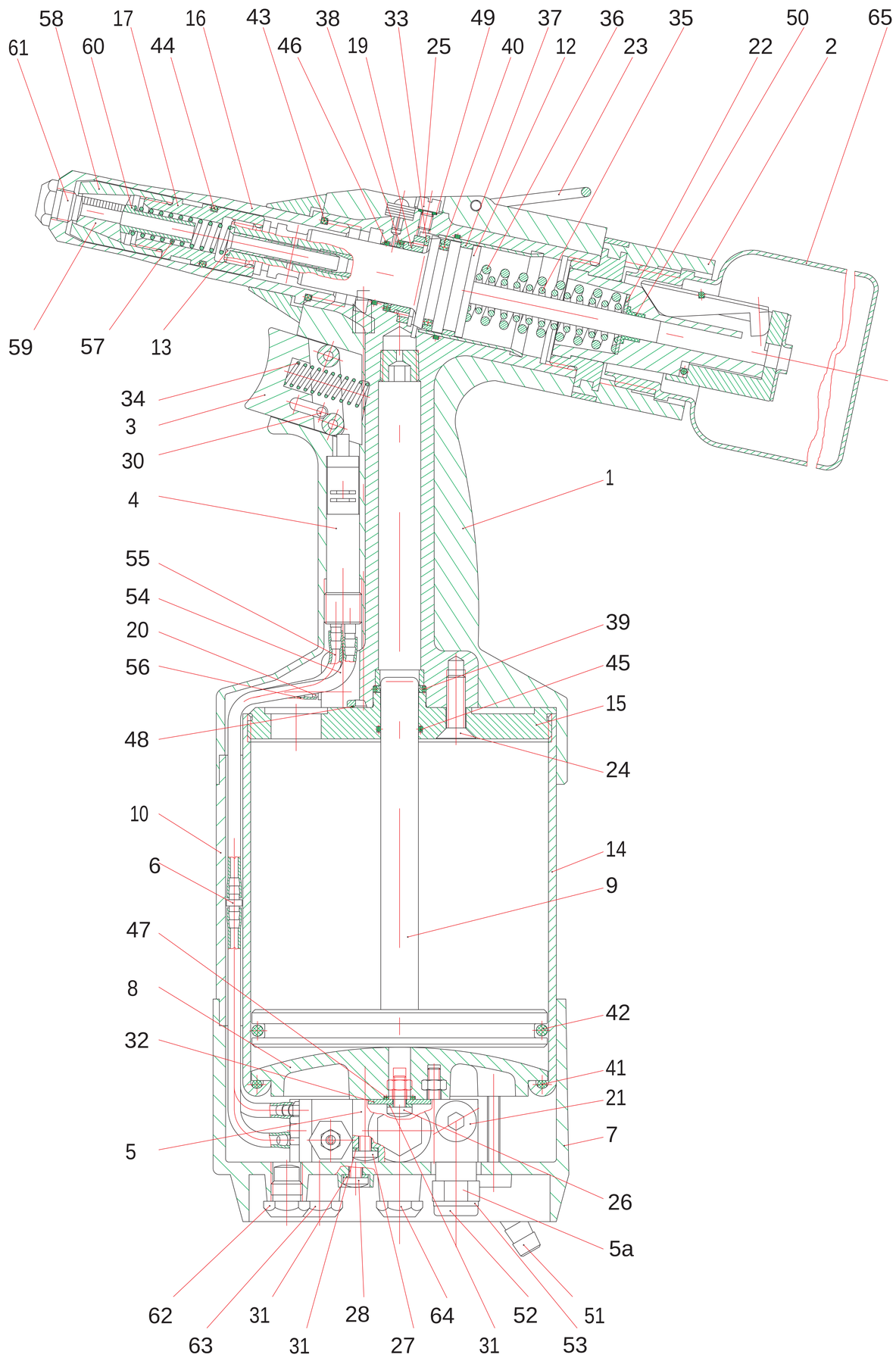


| | | | | | |
|---|---|---|---|---|---|
| Zust. | Änderung | Datum | Name | Allgemeine Toleranzen ISO 2768-mK | Maßstab 1 |
| | | | | Werkstoff: | |
| | | | | Wärmebehandlung: | |
| | | | | Bearb. Datum 04.09.2000 Name telemo | BZ 121 A |
| | | | | Gepr. | Blindniet-Setzgerät |
| | | | | Norm | |
| | | | | A. Horsel | 320121000000 |
| | | | | Fr ndenberg/Ruhr | |
| | | | | | C:\00023093.ZTL |
| | | | | | Blatt |
| | | | | | Bl. |
| WKZAUS: | | | | | |
| Stufe: | | | | | Ers.d.: |